código / code: 407130XX10

TECHNO C4

Tampo sanita termoduro softclose
Water closet therm. cover softclose

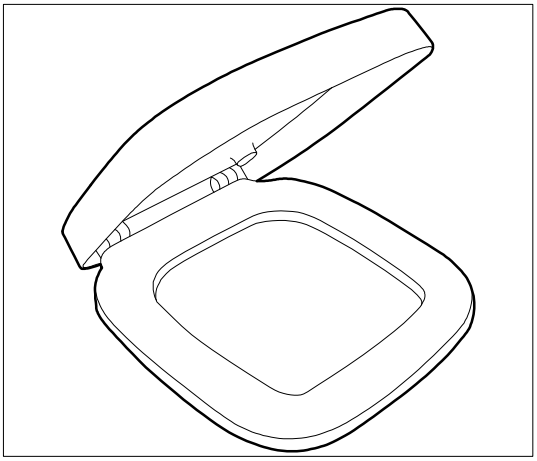

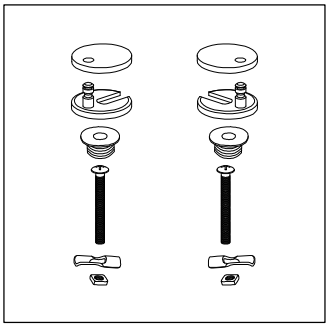

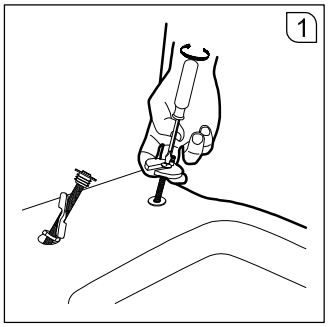

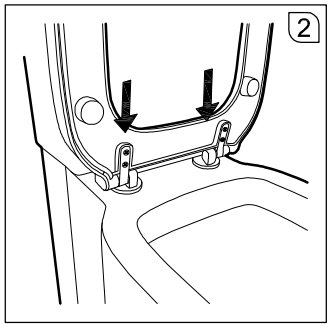

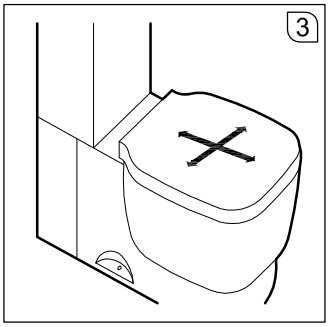

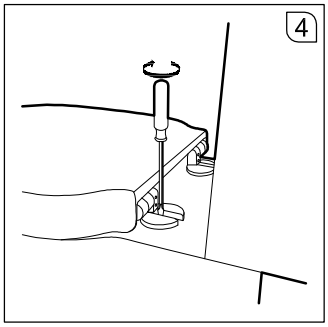

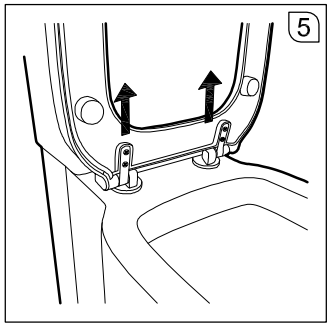

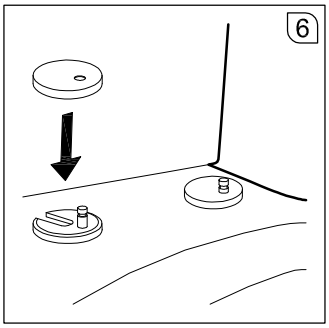

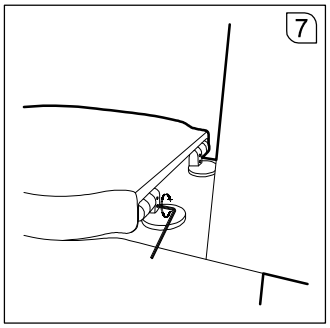

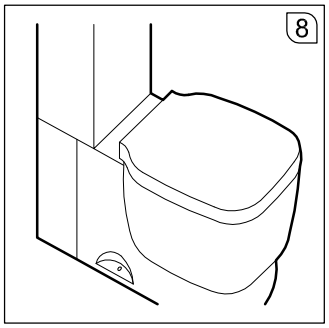

www.cifial.pt | cifial@cifial.pt
cifial@cifial.es
www.cifial.co.uk | sales@cifial.co.uk
www.cifialusa.com
www.cifial.pl | cifial@cifial.pl

cópia não controlada quando impressa

GD081591-01
5665515
983T2007D00

código / code: 407130XX10

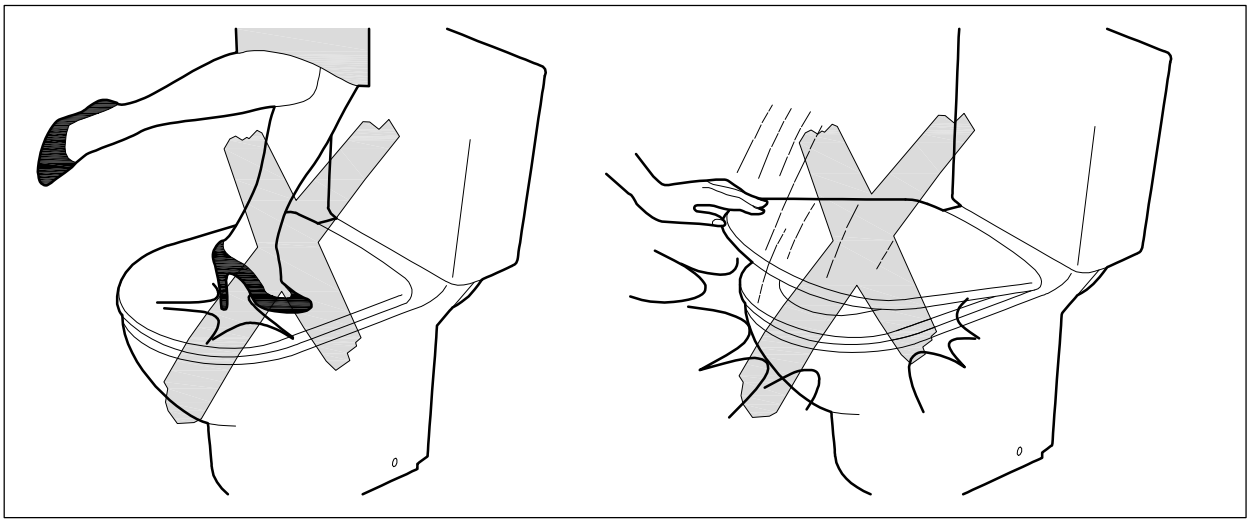

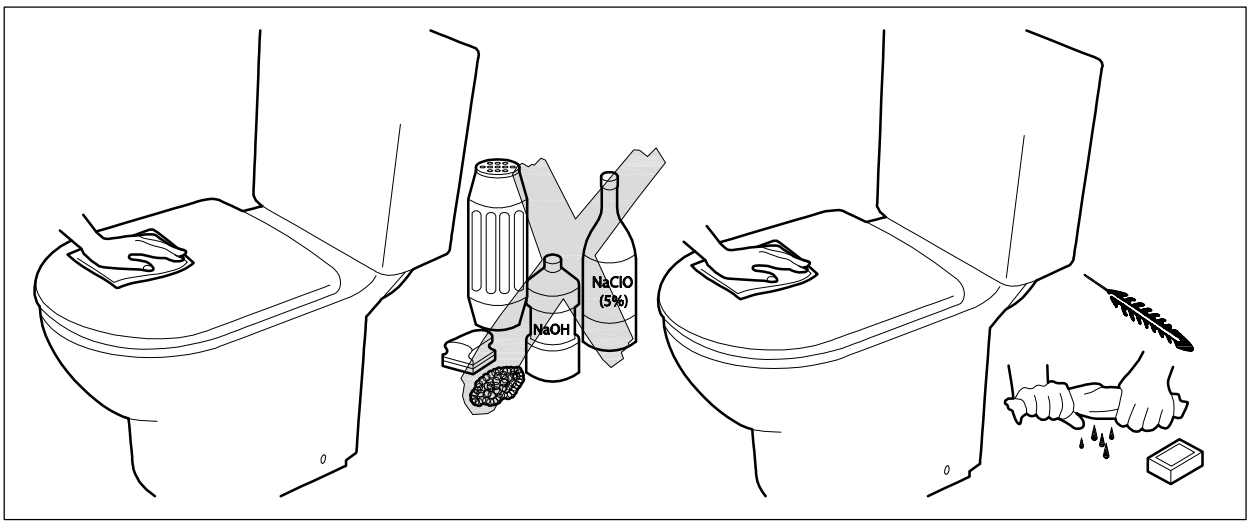

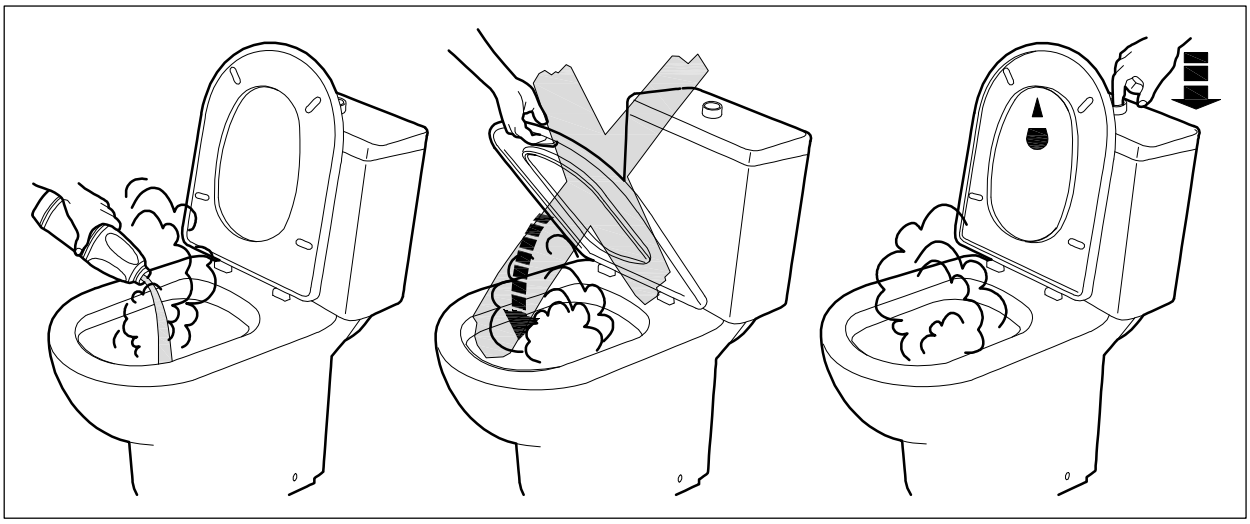

COMPLETE
BATH
SOLUTIONS

www.cifial.pt | cifial@cifial.pt
cifial@cifial.es
www.cifial.co.uk | sales@cifial.co.uk
www.cifialusa.com
www.cifial.pl | cifial@cifial.pl

Instalador: Por favor entregue todas as instruções que acompanham este produto ao seu proprietário.

Installer: Please leave all leaflets with the building owner to file for future reference.

cópia não controlada quando impressa

GD081591-01
5665515
983T2007D00