código / code:
32151M3-xxx

Torneira electrónica

Electronic lavatory faucets

dimensões / dimensions mm

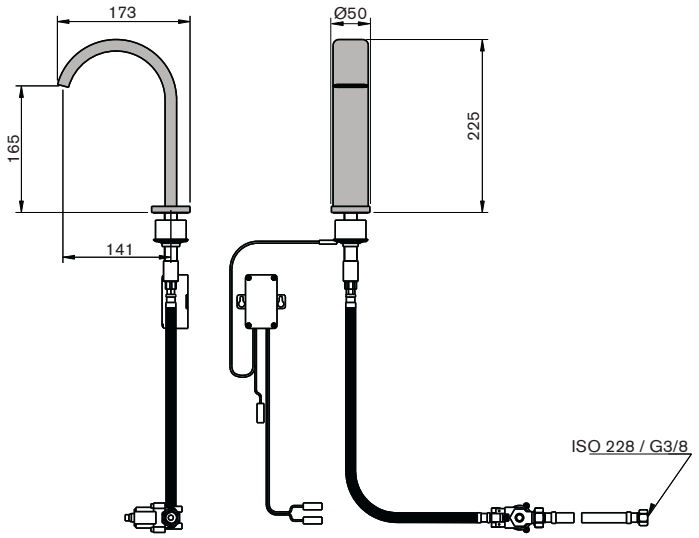

componentes / components

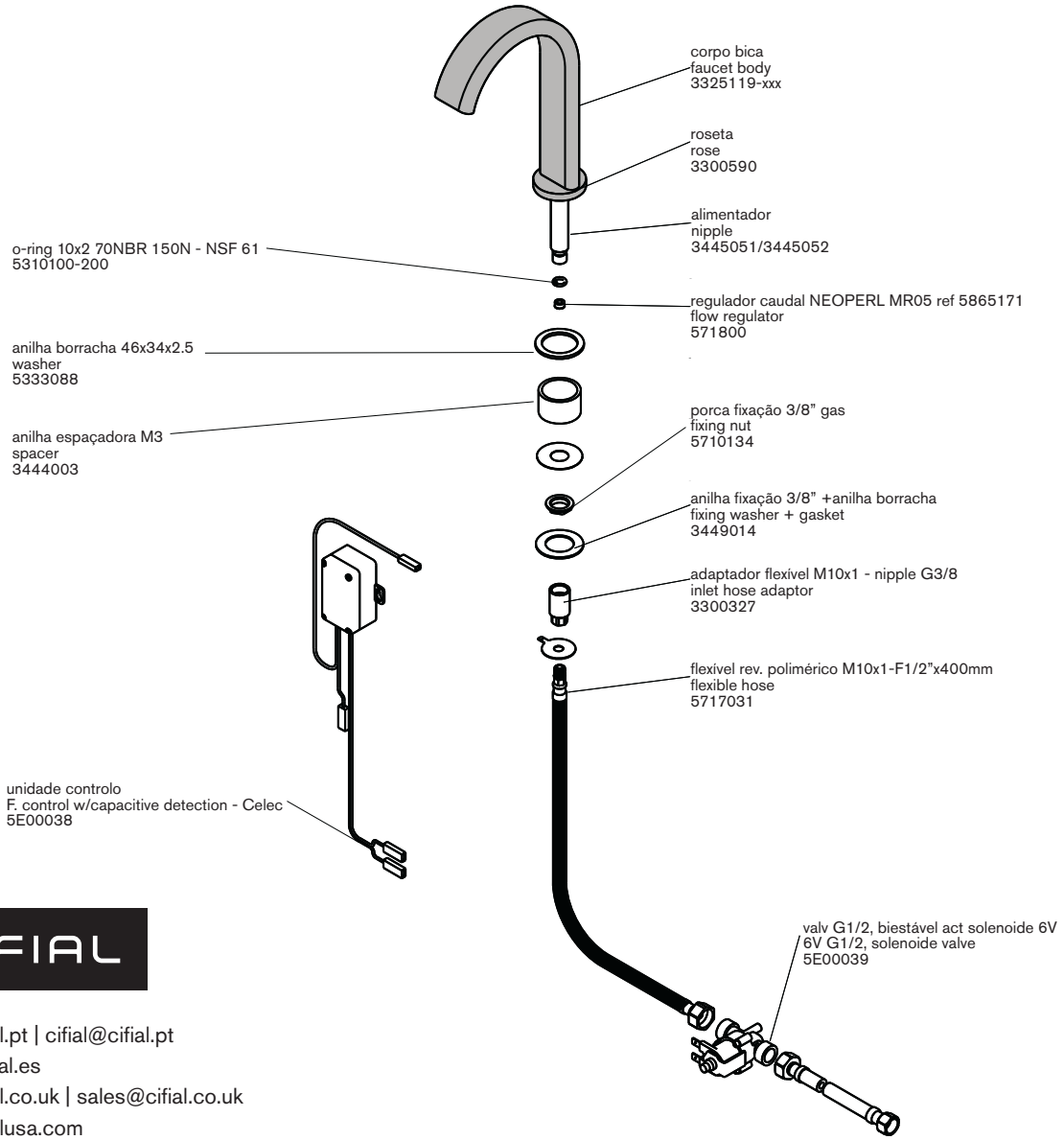

CIFIAL

www.cifial.pt | cifial@cifial.pt
cifial@cifial.es
www.cifial.co.uk | sales@cifial.co.uk
www.cifialusa.com
www.cifial.pl | cifial@cifial.pl

5665134
983M3021D01

código / code:
32151M3-xxx

ATENÇÃO: *A unidade de controlo da torneira é um sistema sensível. Por isso, devem-se seguir minuciosamente as instruções de instalação e de operação, para que esta funcione correctamente.*

WARNING: *The capacitive-sensing faucet control is a sensitive system. The installation and setup instructions must thus be followed absolutely, since they affect the proper operation of the sensor.*

1 Instalação da torneira / Faucet installation

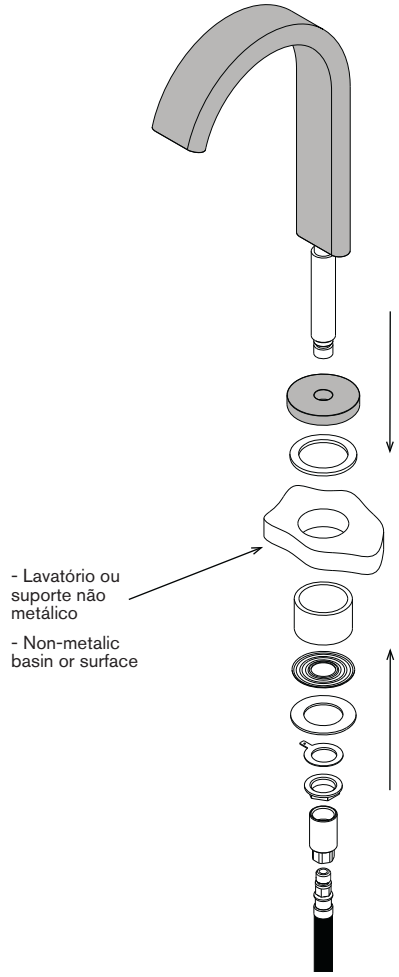

2 Ligação dos flexíveis / Flexible connecting hoses

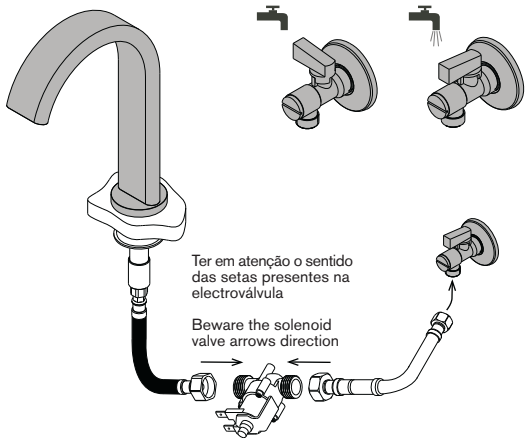

3 Ligação dos componentes eléctricos/ Electrical components connection

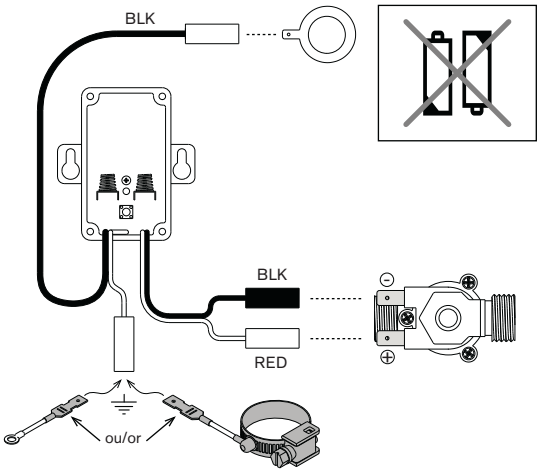

4 Sequência de iniciação / Initialization sequence

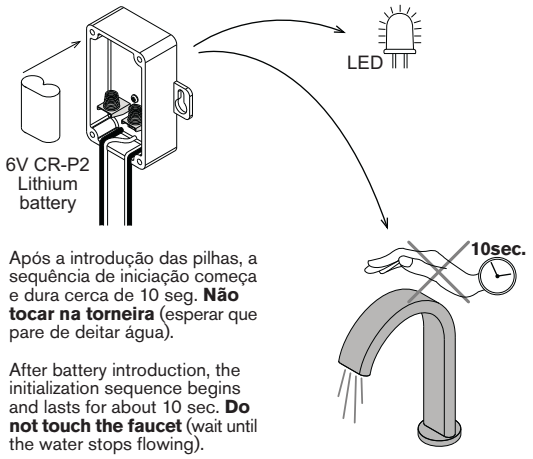

Após a introdução das pilhas, a sequência de iniciação começa e dura cerca de 10 seg. **Não tocar na torneira** (esperar que pare de deitar água).

After battery introduction, the initialization sequence begins and lasts for about 10 sec. **Do not touch the faucet** (wait until the water stops flowing).

5 Montagem final/ Final assembly

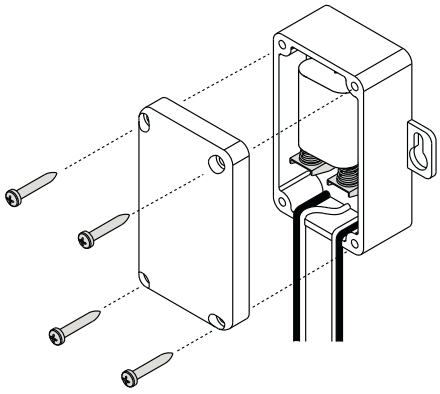

COMPLETE **BATH** SOLUTIONS

www.cifial.pt | cifial@cifial.pt
cifial@cifial.es
www.cifial.co.uk | sales@cifial.co.uk
www.cifialusa.com
www.cifial.pl | cifial@cifial.pl

Instalador: Por favor entregue todas as instruções que acompanham este produto ao seu proprietário.

Installer: Please leave all leaflets with the building owner to file for future reference

5665134
983M3021D01

código / code:
32151M3-xxx

1 Activação da torneira/ Faucet operation

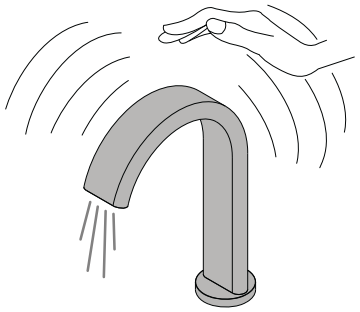

2 Modo de segurança/ Safety mode

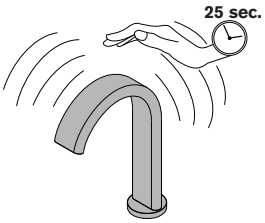

O modo de segurança é activado após 25 seg de detecção contínua, fechando a electroválvula. O LED pisca (2x) durante 10 seg. O sensor está desligado durante esses 10 seg. No final dos 10 seg, se necessário, o sensor inicia um novo ciclo, ou então, retorna para a operação normal.

A safety mode closes the solenoid valve after 25 sec of continuous detection. The red LED then blinks (2 flashes) for 10 sec. The sensor is disable during these 10 sec. At the end of the 10 sec, if necessary (wrong measurements), the sensor restarts a new initialization cycle (red LED lit continuously), or if not, it returns to normal operation.

3 Desligar a água/ Aqua stop

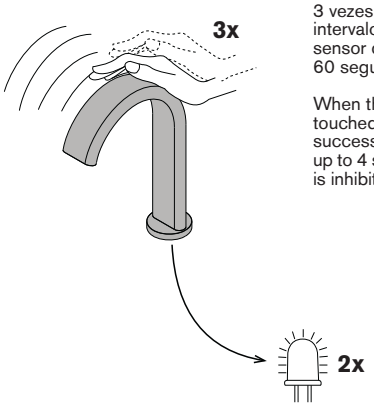

Quando a torneira é tocada 3 vezes seguidas com um intervalo de 4 segundos, o sensor desliga-se durante 60 segundos.

When the faucet body is touched 3 times in succession within a time of up to 4 seconds, the sensor is inhibited for 60 seconds.

4 Diagnóstico do LED/ The diagnostic LED

1x

Pilha sem bateria, deve ser trocada.

The battery is dead and must be replaced.

2x

A torneira está no modo de segurança. Esperar que o LED pare de piscar (10 seg). No final destes 10 seg., o sistema reinicia. Neste caso, não toque na torneira enquanto o LED estiver aceso.

The faucet is in the safety mode. Wait until the flashing stops (10 sec). At the end of these 10 sec., the system may reinitialize. In this case, do not touch the faucet while the LED is lit.

3x

Devido a uma má conecção, o sistema está incapacitado de funcionar. Verificar a instalação e conecções e verificar a ligação terra da torneira.

The system is unable to operate because of a bad connection. Check the mounting and connections, and verify that the faucet is not otherwise electrically grounded.

5 Ajustar a sensibilidade / Adjusting the sensitivity

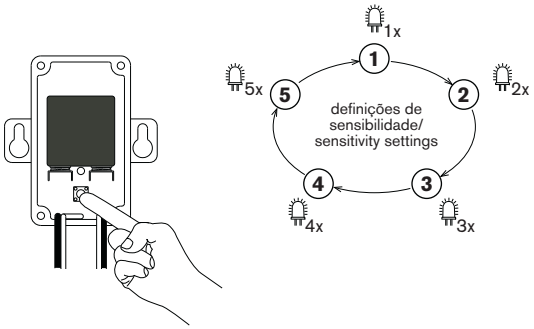

Para guardar a alteração, espere que o LED pare de piscar.
ATENÇÃO: Seguindo esta operação, o sensor irá reiniciar; não toque na torneira enquanto o LED estiver aceso.

To save the change, wait until the led stops flashing.
WARNING: Following this operation, the sensor will reinitialize; do not touch the faucet while the LED is lit.

SPECIFICATIONS

Consumo/ Consumption	<45µA
Índice de segurança/ Safety index	IP55 (with the definitive box)
Compatibilidade electromagnética/ Electromagnetic compatibility	Em conformidade com a “Directiva de compatibilidade electromagnética, 89/336/CEE, modificado em 05/03/1989, e com a directiva de “Baixa Voltagem”, 73/23/CEE, modificado em 02/19/1973 Complies with the “Electromagnetic compatibility” directive, 89/336/CEE, modified on 05/03/1989, and with the provisions of the “Low voltage” directive, 73/23/CEE, modified on 02/19/1973.

COMPLETE
BATH
SOLUTIONS

www.cifial.pt | cifial@cifial.pt
cifial@cifial.es
www.cifial.co.uk | sales@cifial.co.uk
www.cifialusa.com
www.cifial.pl | cifial@cifial.pl

Instalador: Por favor entregue todas as instruções que acompanham este produto ao seu proprietário.

Installer: Please leave all leaflets with the building owner to file for future reference

5665134
983M3021D01